РОССИЯ
ООО “Мебель”
Удмуртская Республика, г. Ижевск
ул. Карла Маркса, 1Б.
сайт: izhmebel.com, e-mail: izhmebel@mail.ru

Комод комбинированный.

Проект ИЖ.086.11.00.00.00.

Модульная серия корпусной мебели “Твист”

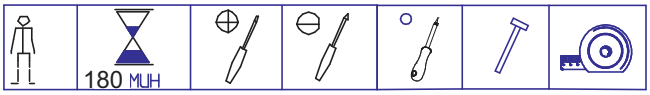

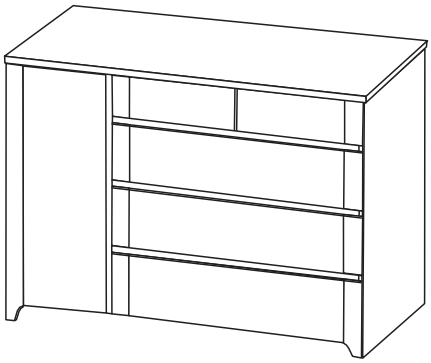

Состав изделия.

№ дет	Наименование деталей	Длина	Ширина	Кол-во
1-11	Стенка вертикальная	728	362	1
2-3	Стенка вертикальная	728	362	1
	Перегородка сборная	653x362x38		1
2-11	Основа перегородки	653	348	1
3-11	Деталь перегородки	653	362x22	1
4-11	Колпак верхний	1222	388	1
5-11	Стенка горизонт. нижняя	1188	362	1
8-3	Стенка горизонтальная	770	92	1
9-1	Стенка горизонтальная	770	92	2
6-11	Стенка горизонтальная	380	362	1
5-3	Перегородка	108	362	1
6-3	Перегородка	108	362	1
7-11	Планка вертикальная	60	362	1
8-11	Дверь	719	398	1
9-11	Стенка задняя (ДВПО)	313	1216	1
10-11	Стенка задняя (ДВПО)	358	1216	1
	Ящик малый	343x350x68		2
6	Накладка	398	108	1
7	Накладка	398	108	1
8	Стенка продольная ящика	311	64	2
12	Стенка боковая ящика	350	64	4
9	Дно ящика (ДВПО)	339	354	2
	Ящик большой	744x350x100		3
1	Накладка	799	172	2
11	Накладка	799	207	1
3	Стенка продольная ящика	712	96	3
4	Стенка боковая ящика	350	96	6
10	Дно ящика (ДВПО)	740	354	3

Фурнитура.

Наименование	Кол-во
Комплект К-45	98
Комплект К-59	3
Комплект К-39	6
Комплект К-7	18
Комплект К-10	14
Комплект К-126а	5
Комплект К-24	1
Комплект К-130	16
Комплект К-35	10
Комплект К-72	2
Комплект К-26	6
Комплект К-28	2
Комплект К-17д	2
Комплект К-37	2
Комплект К-43	2
Комплект К-28а	4
Комплект К-7а	1
Комплект К-47	4

Габаритные размеры в мм,
1222x754x388

ИНСТРУКЦИЯ ПО СБОРКЕ

Комплекты фурнитуры.

Комплект К-126а
1. Шариковая направляющая L=350мм -2шт.
2. Шуруп 3,5×16 -8шт.
3. Футорка Ø5,4х9,6 -4шт.

Комплект К-10
1. Эксцентрик-1шт.
2. Дюбель ввинчиваемый (L=42 мм) -1шт.
3. Заглушка -1шт.

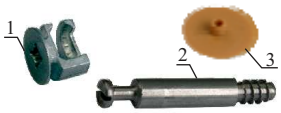

Комплект К-7
1. Винт-конфирмат 7х50 -1шт.
2. Заглушка -1шт.
3. Ключ шестигран. -1шт.

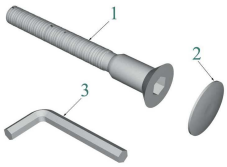

Комплект К-39
1.Ножка регулируемая М6х18 -1шт.
2.Гайка -1шт.

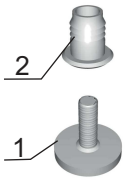

Комплект К-130
1. Эксцентрик -1шт.
2. Дюбель быстрого монтажа (L=42мм) -1шт.
3. Заглушка самокл. -1шт.

Комплект К-24
1. Планка соединительная, L=768мм -1шт.

Комплект К-72
1.Подвеска -1шт.
2.Шуруп 5х16 -1шт.

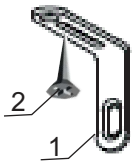

Комплект К-35
1.Стяжка угловая -1шт.
2.Футорка ø5,4х9,6 -2шт.
3.Шуруп 5х16 -2шт.

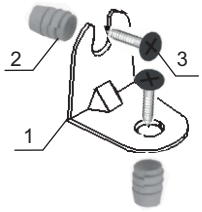

Комплект К-28
1. Стяжной винт 32/27 -1шт.

Комплект К-28а
1. Стяжной винт 36/44 -1шт.

Комплект К-26
1. Полкодержатель метал. -1шт.

Комплект К-17д
1. Петля 4-шарнирная с доводчиком -1шт.
2. Планка петли -1шт.
3. Шуруп 3,5х16 -2шт.
4. Шуруп 3,5х16 -2шт.
5. Винт установочный -1шт.
6. Винт регулировочный -1шт.
7. Футорка Permo D5,4х9,6 -2шт.

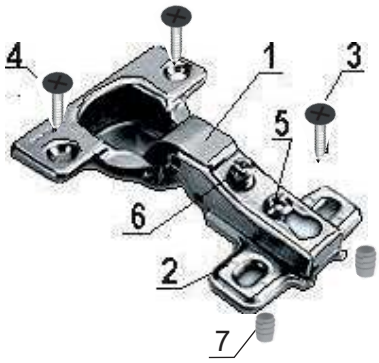

Комплект К-43
1.Шкант деревяный 8х30 -1шт.

Комплект К-45
1. Шуруп 3х20 -1шт.
2. Шайба -1шт.

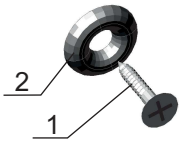

Комплект К-59
1. Шуруп 3×20 -1шт.
2. Скрепка -1шт.

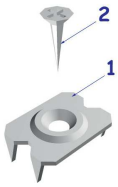

Комплект К-37
1.Уголок -1шт.
2.Шуруп 3,5х16 -4шт.

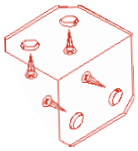

Комплект К-7а
1. Винт-конфирмат 7х70 -1шт.
2. Заглушка -1шт.

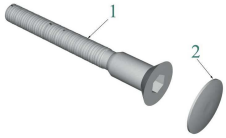

Комплект К-47
1. Стабилизатор-1шт.
2. Шуруп-1шт.

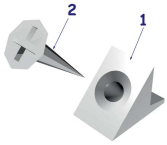

Уважаемый покупатель, обращаем Ваше внимание на то, что внешний вид изделия во многом зависит от качества сборки.

1.Подготовка к сборке.

Прежде чем приступить к сборке изделий, необходимо внимательно ознакомиться с данной инструкцией:
- распаковать упаковки, скомплектовать детали согласно схемам, определить наличие необходимой фурнитуры;
- номера деталей на схемах соответствуют номерам, поставленным на не лицевых поверхностях деталей;
- приготовить необходимый инструмент: метр, отвертки, шнур, молоток;
- сборку производить на ровном полу, покрытым тканью или бумагой во избежание повреждения фасадных кромок и загрязнения мебели;
- установить на деталях комплекты фурнитуры, обозначенные на схемах изделий и рисунках по имеющимся наколкам.

Примечание.

- Заглушки на фурнитуру и видимые отверстия устанавливать после полной сборки изделия.
- Изделие необходимо крепить к стене.
- Крепежные средства для крепления к стене не прилагаются, для разных материалов стен требуются различные крепления.
- Используйте крепежные средства подходящие для материала стен в Вашем доме, за информацией обратитесь в специализированный магазин.

2.Эксплуатация и уход.

Уважаемый покупатель, для того чтобы изделие всегда радовало Вас, напоминаем:
- не содержать мебель в сырых, непроветриваемых помещениях и не устанавливать вплотную к отопительным и нагревательным приборам;
-при установке изделий мебели в непосредственной близости от нагревательных и отопительных приборов их поверхности во время эксплуатации должны быть защищены от нагрева, температура нагрева элементов мебели не должна превышать +40°С;
- не ставить под прямые солнечные лучи, т. к. под их воздействием изменяется цвет лицевых поверхностей изделия;
- в мебели, имеющей крепление болтами, винтами, шурупами, при ослаблении необходимо периодически подтягивать;
- изделие оберегать от механических повреждений, попадания растворителей, щелочей, кислот, воды и т. п.;
- аккуратно передвигайте с места на место изделие, чтобы не повредить ножки в процессе передвижения;
- чистку щитовых поверхностей производить сухой мягкой тканью;
- при эксплуатации мебельной продукции необходимо исключить попадание воды и иных жидкостей на элементы изделий мебели, соприкасающихся с полом.

ДОПОЛНИТЕЛЬНАЯ ИНФОРМАЦИЯ ДЛЯ ПОТРЕБИТЕЛЯ.

1.Материалы, применяемые в производстве корпусной мебели:
- ламинированные древесностружечные плиты (ЛДСтП) ГОСТ 32289-2013;
- плиты древесноволокнистые твердые с лакокрасочным покрытием (ДВПО) ГОСТ 8904-81;
- кромки плоские мебельные поливинилхлоридные (ПВХ).

2.Назначение и область применения:
- для хранения белья.

3.Рекомендуемые допустимые нагрузки на отдельные элементы мебели:
- на ящик большой - 5 кг, -на ящик малый - 3кг, на полку - 5кг.

4.Траспортирование и хранение (ГОСТ 16371):
- транспортирование рекомендуется всеми видами транспорта в крытых транспортных средствах, а так же в контейнерах;
- мебель должна храниться в крытых помещениях при температуре не ниже +2°С и относительной влажности воздуха от 45% до 70%, не должно быть контакта с водой и ультрафиолетовыми лучами.

Мебель корпусная бытовая изготовлена в соответствии с ТО 31.01.99-019-85874373-2021, ГОСТ 16371-2014, соответствует требованиям ТР ТС 025/2012 “О безопасности мебельной продукции”.

Примечание: Руководство по эксплуатации к изделию не отражает незначительных, конструктивных изменений в изделии, внесенных изготовителем после подписания к выпуску в свет данного руководства, а также изменений по комплектующим изделиям и документации, поступающей с ними.

3.Схема сборки.

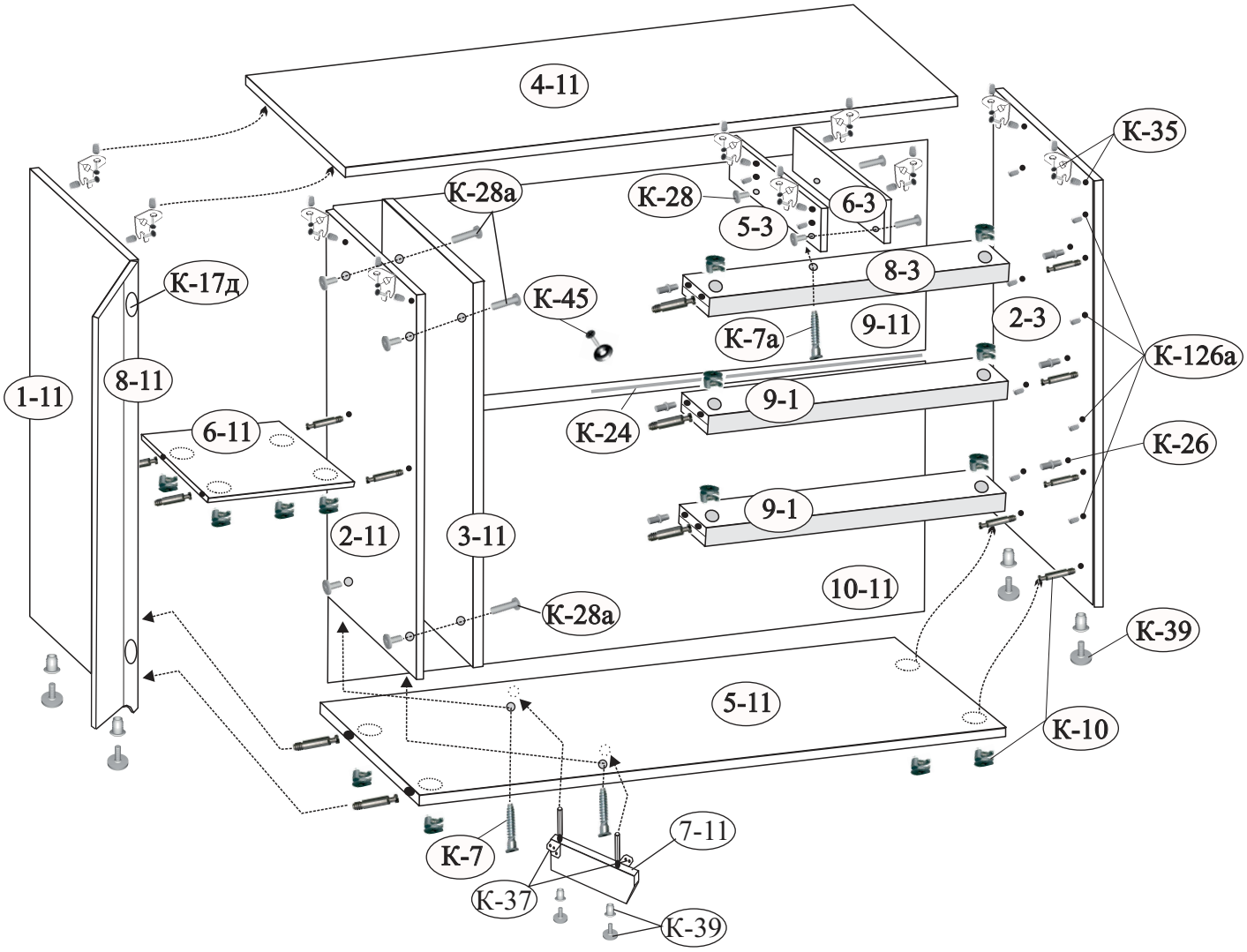

4.Последовательность установки.

1.Осторожно забейте футорки (К-126а) в отверстия на деталях (3-11, 2-3).
Закрепите направляющие (К-126а), см. схему стр. 5.
Вкрутите дюбеля ввинчиваемые (К-10).
Установите полкодержатели (К-26).

2.Осторожно забейте гайки (К-39) в торцевые отверстия на детали (2-3), затем вкрутите ножки.
Осторожно забейте футорки (К-35).

3.Осторожно забейте футорки (К-35) в верхний ряд отверстий и футорки (К-126а) в средний ряд отверстий на деталях (5-3, 6-3).
Закрепите направляющие (К-126а) в средний ряд отверстий.
Соедините между собой детали (5-3, 6-3) стяжками (К-28) через сквозные отверстия в нижнем ряду.

4.Осторожно забейте футорки (К-35) на колпаке (4-11), установите стяжку (К-35) через круглое отверстие, установите подвески (К-72) по месту, см. схему стр. 5.

5.Закрепите детали (5-3, 6-3) к колпаку на стяжку (К-35).

6.Осторожно забейте футорки (К-35) в отверстия на деталях (1-11, 2-11).
Вкрутите дюбеля (К-10).

7.Осторожно забейте гайки (К-39) в торцевые отверстия на детали (1-11), затем вкрутите ножки.
Осторожно забейте футорки (К-17д), установите планку петли (К-17д).

8.Соедините между собой детали (2-11, 3-11) через сквозные отверстия на стяжной винт (К-28а).
Деталь (3-11) толщиной 22мм выступает вперед относительно детали (2-11) примерно на 14мм.

9.Соедините между собой детали (2-3, 9-1, 3-11) на стяжку (К-10) и полкодержатель (К-26).
Детали расположите лицевыми кромками вниз.

10.Деталь (5-11) закрепите к детали (2-3) на стяжку (К-10), затем к детали (2-11) на винт (К-7).
11.Закрепите деталь (6-11) к детали (2-11) на стяжку (К-10), затем установите деталь (1-11) соединив с деталями (2-11, 5-11) на стяжку (К-10).
12.Установите колпак (4-11) на стяжку (К-35).
13.Закрепите деталь (8-3) к детали (5-3) на винт-конфирмат Ø7х70 (К-7а).
14.Выравните каркас комода замерив проем рулеткой по диагонали.
Положите стенки задние (9-11, 10-11), соедините между собой планкой (К-24), закрепите шурупами с шайбами (К-45) по периметру комода с градацией 150мм и в кромку детали (2-11). На стыке стенки задние закрепите скрепками и шурупами (К-59) в кромку детали (6-11).
15.Возьмите деталь (7-11), сверху в торцевые отверстия осторожно забейте шканты (К-43), снизу забейте гайки (К-39) и вкрутите ножки.
16.Зафиксируйте деталь (7-11) шкантами (К-43) в глухие отверстия на детали (5-11), затем закрепите жестко уголками (К-26) по месту.
17.Установите комод в нужное место, отрегулируйте ножки и обязательно закрепите к стене через отверстия в подвесках (К-72).
18.Соберите ящики и установите на направляющие (К-126а), см. схему стр. 6.

Схема крепления шариковых направляющих (К-126а).

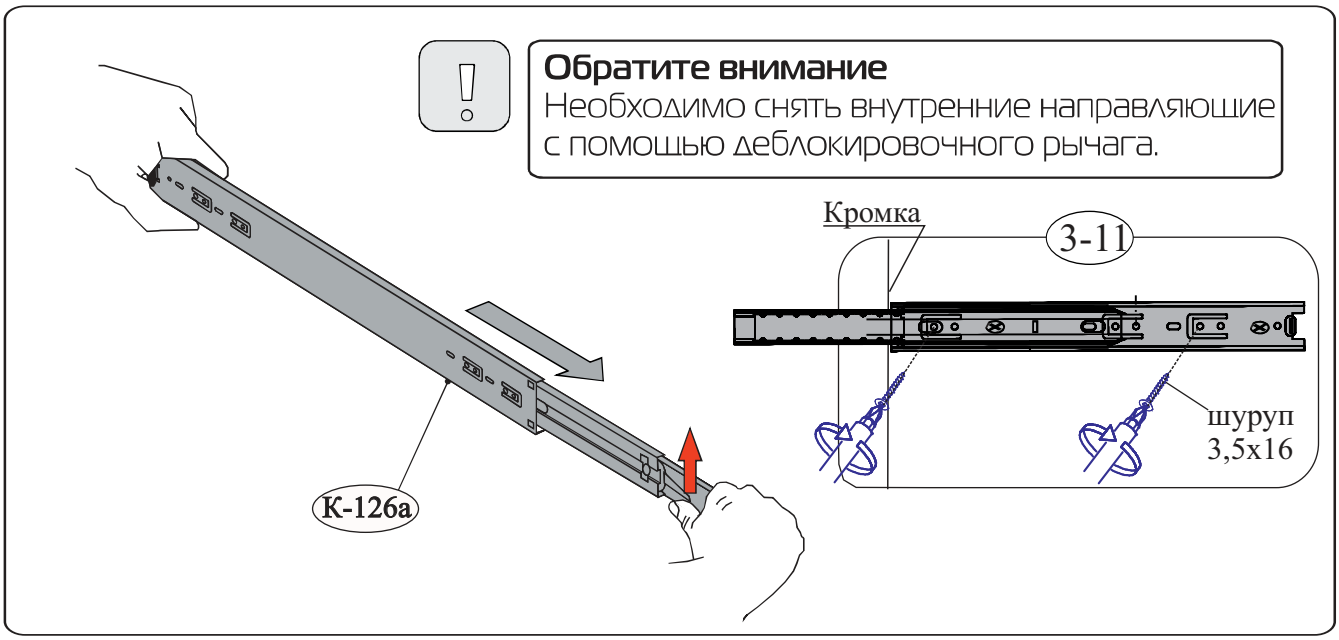

Схема крепления (К-72), (К-35).

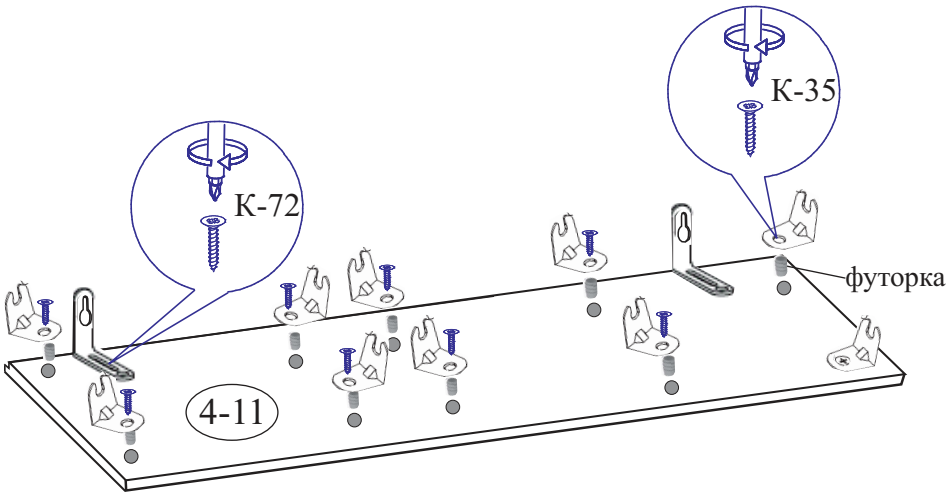

Крепление задней стенки

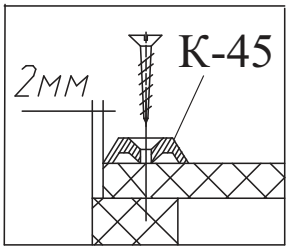

Крепление задней стенки **к колпаку.**

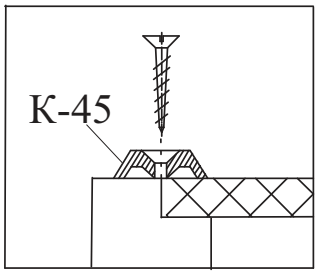

Схема сборки ящика малого.

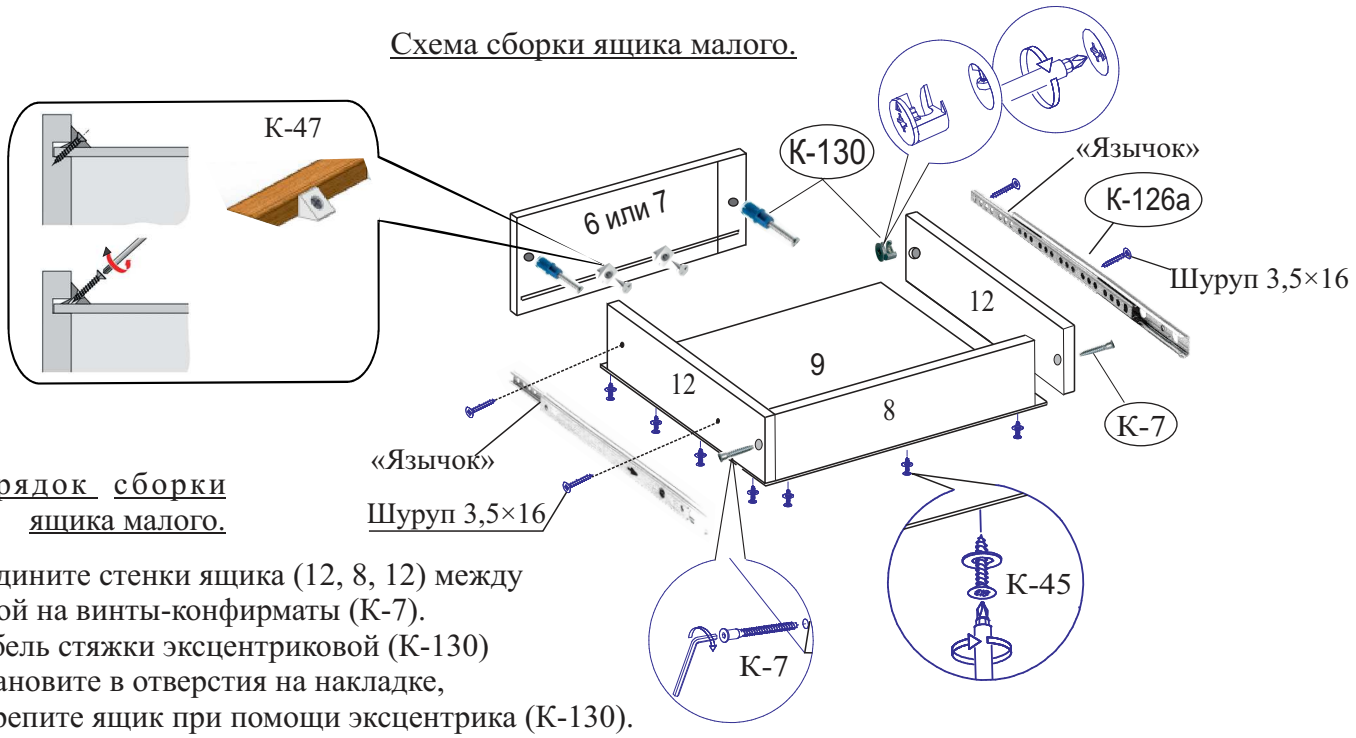

Порядок сборки ящика малого.

- Соедините стенки ящика (12, 8, 12) между собой на винты-конфирматы (К-7).
- Дюбель стяжки эксцентриковой (К-130) установите в отверстия на накладке, закрепите ящик при помощи эксцентрика (К-130).
- Переверните собранный ящик дном вверх, установите дно (9) в паз на накладке, закрепите к стенке ящика (8, 12, 12) с помощью шурупов с шайбами (К-45) с градацией 100 мм и к накладке (6 или 7) ящика стабилизаторами (К-47).
- Установите направляющие (К-126а), для этого разделите части направляющей.
- Выдвиньте направляющую до конца и потяните за «язычок» вверх.
- Закрепите одну часть направляющей к боковым стенкам (12, 12) другую к деталям изделия (см. схему сборки) шурупами (через овальные отверстия).
- Совместите направляющие и задвиньте ящик до конца, затем отрегулируйте ящик по вертикали.

Схема сборки ящика большого.

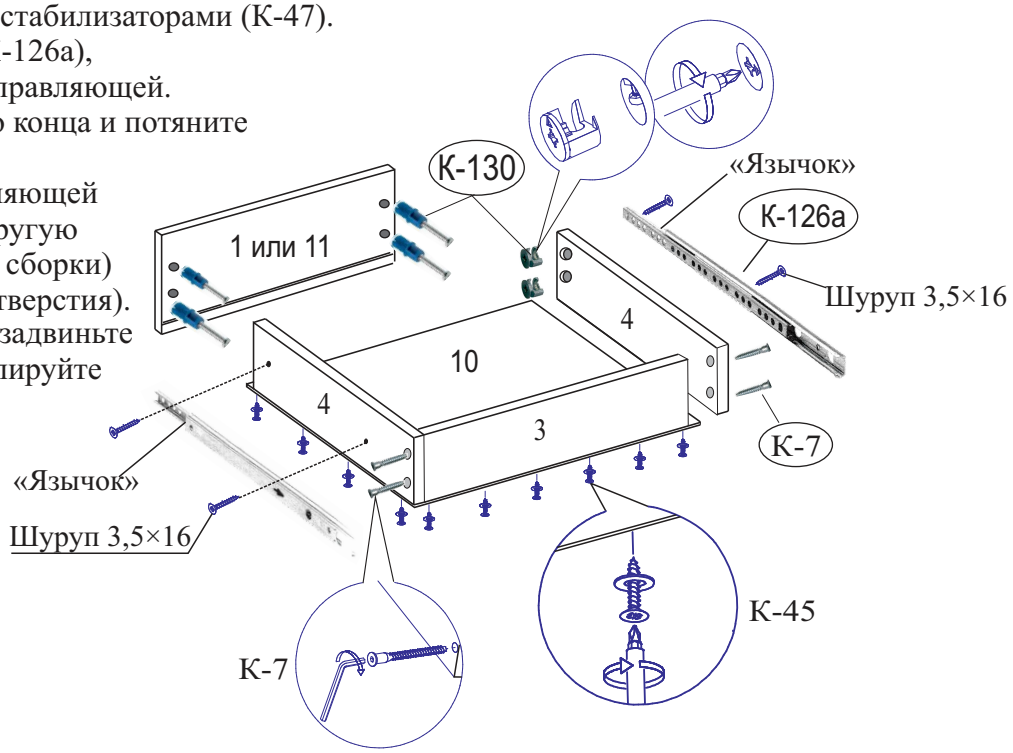

Внимание: если ящик не задвигается до конца, необходимо шариковые направляющие закрепить к стенке боковой ящика через овальные отверстия расположенные горизонтально (не снимая направляющих), затем отрегулировать ящик по горизонтали.

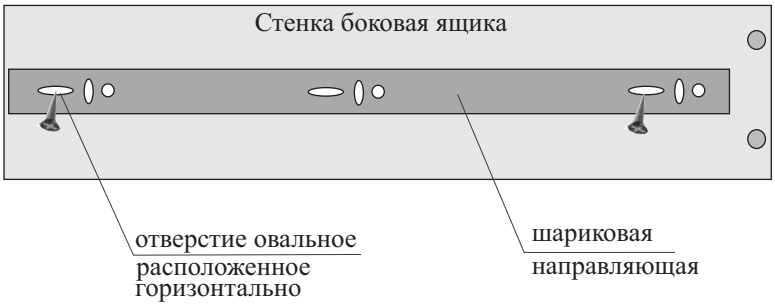

19.Установите петлю (К-17д) на дверь (8-11), для выравнивания петель перпендикулярно кромки фасада необходимо использовать длинную линейку или прямую планку от жесткой упаковки (прямую деталь каркаса) прижав плотно ее к прямым частям двух соседних петель параллельно кромки фасада.

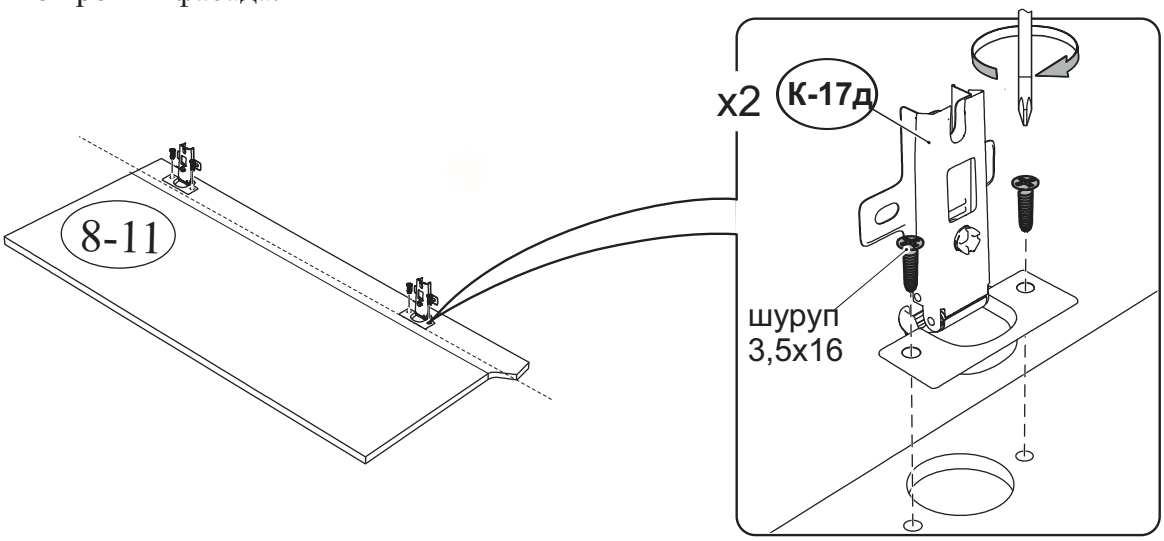

20.Навесьте дверь на стенку вертикальную (1-11) и отрегулируйте по ширине и высоте.

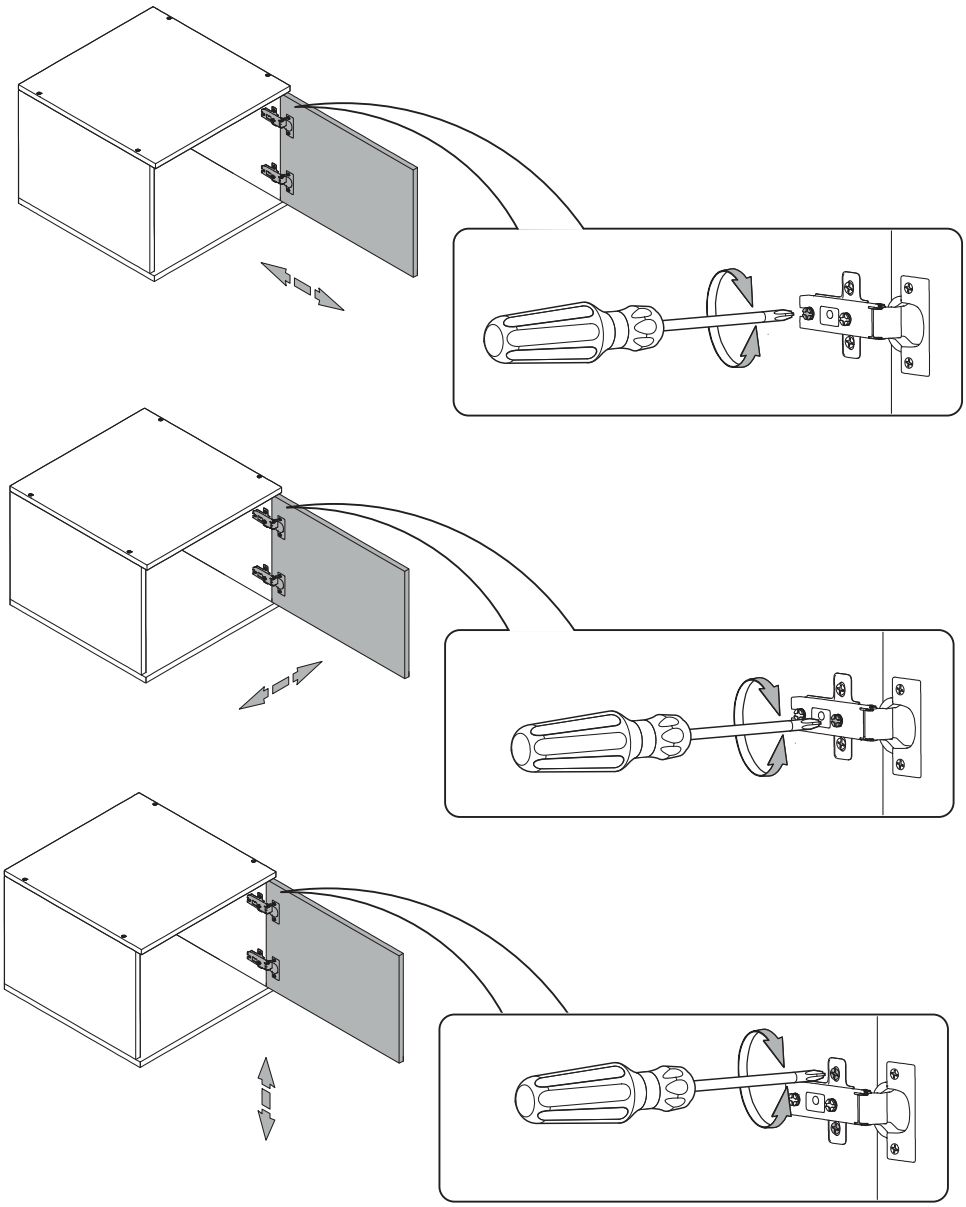

ГАРАНТИЙНЫЙ ТАЛОН

Заполняется магазином, где приобретено изделие

_____

(наименование изделия)

Дата выпуска _____

Дата продажи _____

Владелец изделия _____

(Фамилия, Имя, Отчество)

Адрес _____

_____

Наименование изделия _____

Установлен дефект _____

Исправил мастер _____

Подпись _____

“___”_____ 20 г.

ГАРАНТИИ.

24 месяца со дня приобретения при предъявлении талона по обнаруженным скрытым производственным дефектам. За механические повреждения возникшие при транспортировке, установке или эксплуатации, предприятие ответственности не несет.

Контактный телефон: 8 (3412) 90-80-34.

(линия отреза)

ПАСПОРТ.

Дата выпуска _____

ОТК _____ _____

Отметка магазина о продаже

“___”_____20 г.

Срок службы 7 лет