РОССИЯ
ООО “ИМК”
Удмуртская Республика, г. Ижевск
ул. 10 лет Октября, д. 32, Литер Г, офис 206 б.
сайт: izhmebel.com, e-mail: izhmebel@mail.ru

Тумба с ящиками

Проект ИЖ.072.27.00.00.00

Модульная серия корпусной мебели “Венеция”

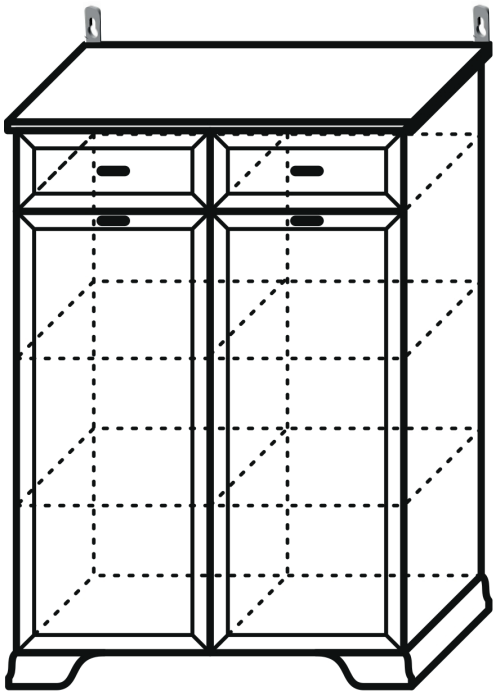

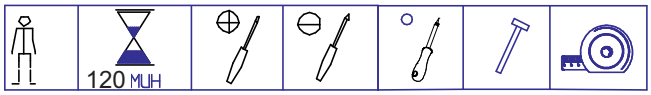

Состав изделия

№ дет	Наименование деталей	Длина	Ширина	Кол-во
1-27	Стенка вертикальная	1228	330	1
2-27	Стенка вертикальная	1228	330	1
3-27	Перегородка	1146	330	1
4-27	Фальш-перегородка	191	330	1
5-27	Колпак	900	360	1
6-27	Стенка горизонтальная	838	330	1
7-27	Полка	403	330	2
8-27	Полка	419	330	2
9-27	Дверь	956	429	2
8-14	Планка горизонтальная	403	68	2
7-3	Цоколь угловой (левый)	210	348	1
8-3	Цоколь угловой (правый)	210	348	1
1	Накладка ящика	188	429	2
3	Стенка продольная ящика	345	128	2
4	Стенка боковая ящика	300	128	4
5	Дно ящика (ДВПО)	373	304	2
11-27	Стенка задняя (ДВПО)	384	864	3

Фурнитура

Наименование деталей	Кол-во
Комплект К-52	2
Комплект К-52а	2
Комплект К-7, L=50	8
Комплект К-39	4
Комплект К-45	52
Комплект К-10	12
Комплект К-130	8
Комплект К-126А	2
Комплект К-73	2
Шуруп 3,5х25	2
Шуруп 4х30	4
Комплект К-41	16
Комплект К-17	4
Комплект К-16а	6
Комплект К-28	4
Комплект К-24	2

Габаритные размеры в мм,
900х1254х360

ИНСТРУКЦИЯ ПО СБОРКЕ

Комплекты фурнитуры

КОМПЛЕКТ К-126а
1. Шариковая направляющая L=300мм -2шт.
2. Шуруп 3,5×16 - 8 шт.
3. Футорка Permo D5,4x9,6 - 4шт (забивать в стенки вертикальные).

КОМПЛЕКТ К-52
1. Ручка - 1шт.
2. Винт М4х22 - 2 шт.

КОМПЛЕКТ К-52а
1. Ручка - 1шт.
2. Винт М4х28 - 2 шт.

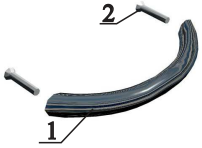

КОМПЛЕКТ К-45
1. Шуруп 3х20 - 1шт
2. Шайба-1шт

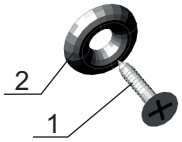

КОМПЛЕКТ К-10
1. Эксцентрик-1шт
2. Дюбель ввинчиваемый (L=42 мм) -1шт
3. Заглушка-1шт.

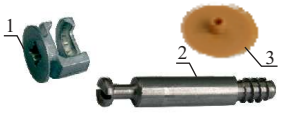

КОМЛЕКТ К-130
1. Эксцентрик -1шт.
2. Дюбель быстрого монтажа L=42мм -1шт.
3. Заглушка самокл. -1шт.

Комплект К-73
1.Подвеска 5.1А-1шт.
2.Шуруп 3,5х25-2шт.

Комплект К-39
1. Опора регулируемая - 1шт,
2. Гайка для ножки - 1 шт.

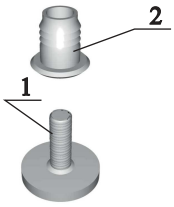

КОМПЛЕКТ К-7
1. Винт-конфирмат 7х50 -1шт.
2. Заглушка-1шт.
3. Ключ шестигран. - 1шт.

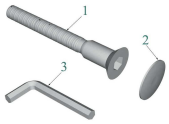

КОМПЛЕКТ К-16а
Заглушка-1шт

КОМПЛЕКТ К-24
1. Планка соед-льная, L=836 мм -3шт.

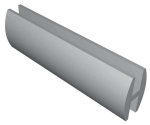

КОМПЛЕКТ К-17
1. Петля 4-шарнирная–1шт.
2. Планка петли – 1шт.
3. Шуруп 3,5х16 – 4шт.
4. Винт установочный – 1шт.
5. Винт регулировочный – 1шт.
6. Футорка Permo D5,4x9,6-2шт.
(забить в стенки вертикальные)

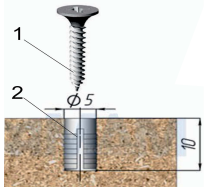

КОМПЛЕКТ К-41
1. Полкодержатель - 1шт.

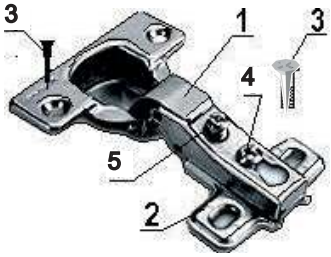

КОМПЛЕКТ К-28
1.Стяжка соединительная-1шт.

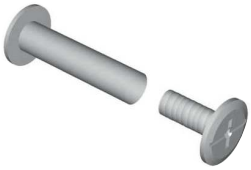

Схема регулировки петли

Регулировка наложения

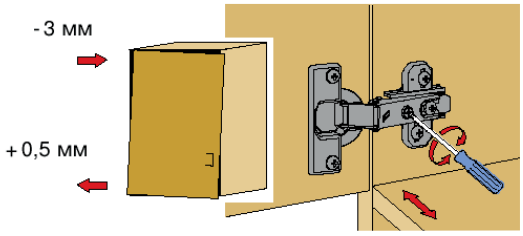

Вращать винт вправо: наложение двери становится меньше (-).
Винт вращать влево: наложение двери становится больше (+).

Регулировка по глубине

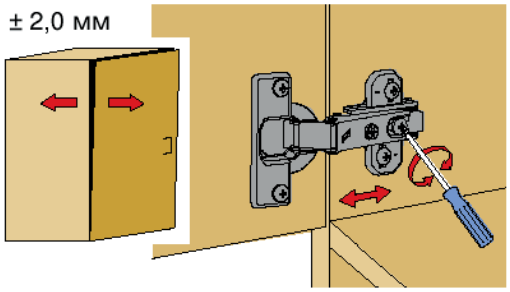

Ослабить крепежный винт и отрегулировать расстояние между дверью и боковиной шкафа. Затем снова затянуть крепежный винт.

Регулировка по высоте

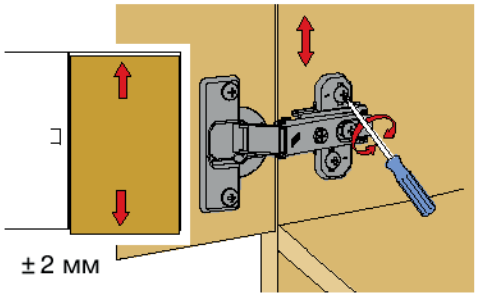

Слегка ослабить крепежные винты ответной планки, выверить по высоте позицию двери. Затем крепежные винты снова затянуть.

Уважаемый покупатель, обращаем Ваше внимание на то, что внешний вид изделия во многом зависит от качества сборки.

1.Подготовка к сборке.

Прежде чем приступить к сборке изделий, необходимо внимательно ознакомиться с данной инструкцией:

- распаковать упаковки, скомплектовать детали согласно схемам, определить наличие необходимой фурнитуры;
- номера деталей на схемах соответствуют номерам, поставленным на не лицевых поверхностях деталей;
- приготовить необходимый инструмент: метр, отвертки, шнур, молоток;
- сборку производить на ровном полу, покрытым тканью или бумагой во избежание повреждения фасадных кромок и загрязнения мебели;
- установить на деталях комплекты фурнитуры, обозначенные на схемах изделий и рисунках по имеющимся наколкам.

2.Эксплуатация и уход.

Уважаемый покупатель, для того чтобы изделие всегда радовало Вас, напоминаем:

- не содержать мебель в сырых, непроветриваемых помещениях и не устанавливать вплотную к отопительным и нагревательным приборам;
- при установке изделий мебели в непосредственной близости от нагревательных и отопительных приборов их поверхности во время эксплуатации должны быть защищены от нагрева, температура нагрева элементов мебели не должна превышать +40°С;
- не ставить под прямые солнечные лучи, т. к. под их воздействием изменяется цвет лицевых поверхностей изделия;
- в мебели, имеющей крепление болтами, винтами, шурупами, при ослаблении необходимо периодически подтягивать;
- изделие оберегать от механических повреждений, попадания растворителей, щелочей, кислот, воды и т. п.;
- аккуратно передвигайте с места на место изделие, чтобы не повредить опоры в процессе передвижения;
- чистку щитовых поверхностей производить сухой мягкой тканью;
- при эксплуатации мебельной продукции необходимо исключить попадание воды и иных жидкостей на элементы изделий мебели, соприкасающихся с полом.

ДОПОЛНИТЕЛЬНАЯ ИНФОРМАЦИЯ ДЛЯ ПОТРЕБИТЕЛЯ.

1.Материалы, применяемые в производстве корпусной мебели:

- ламинированные древесностружечные плиты (ЛДСтП) ГОСТ 32289-2013;
- плиты древесноволокнистые средней плотности марки МДФ ТУ 5536-003-50113531-2005;
- плиты древесноволокнистые твердые с лакокрасочным покрытием (ДВПО) ГОСТ 8904-81;
- кромки плоские мебельные поливинилхлоридные (ПВХ).

2.Назначение и область применения:

- для хранения предметов домашнего обихода.

3.Рекомендуемые допустимые нагрузки на отдельные элементы мебели:

- на ящик - 3 кг;
- на полку - 5 кг.

4.Траспортирование и хранение (ГОСТ 16371):

- транспортирование рекомендуется всеми видами транспорта в крытых транспортных средствах, а так же в контейнерах;
- мебель должна храниться в крытых помещениях при температуре не ниже +2°С и относительной влажности воздуха от 45% до 70%, не должно быть контакта с водой и ультрафиолетовыми лучами.

Мебель корпусная бытовая изготовлена в соответствии с ТО 31.01.99-028-20347527-2018, ГОСТ 16371-2014, ГОСТ 19917-2014, соответствует требованиям ТР ТС 025/2012 “О безопасности мебельной продукции”.

Примечание: Руководство по эксплуатации к изделию не отражает незначительных, конструктивных изменений в изделии, внесенных изготовителем после подписания к выпуску в свет данного руководства, а также изменений по комплектующим изделиям и документации, поступающей с ними.

3.Последовательность сборки тумбы ИЖ.072.27.00.

1.Аккуратно забейте футорки (К-126А, К-17) в несквозные отверстия 5 на стенки вертикальные (поз.1-27, 2-27) под направляющие (К-126А) и под петли (К-17).

Закрепите направляющие (К-126А), установите полкодержатели (К-41) и дюбеля стяжки эксцентриковой (К-10). Установите гайки опоры регулируемой (К-39).

Крепление направляющей к стенке вертикальной (поз.1-27, 2-27)

Шуруп 3,5х16

К-126А

К-17

К-39

К-10

К-41

1-27

Кромка

Футорка Permo

Шуруп 3,5х16

К-17

К-39

К-10

К-126А

К-41

2-27

Кромка

Футорка Permo

2.Установите дюбеля стяжки (К-10) на колпак (поз. 5-27).

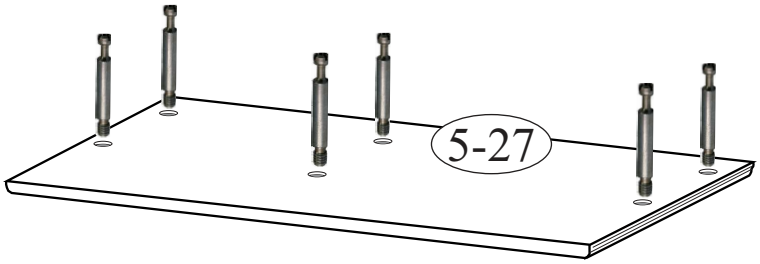

3. Соедините фальш-планку (поз. 4-27) с перегородкой (поз. 3-27) и закрепите с помощью стяжек соединительных (К-28).

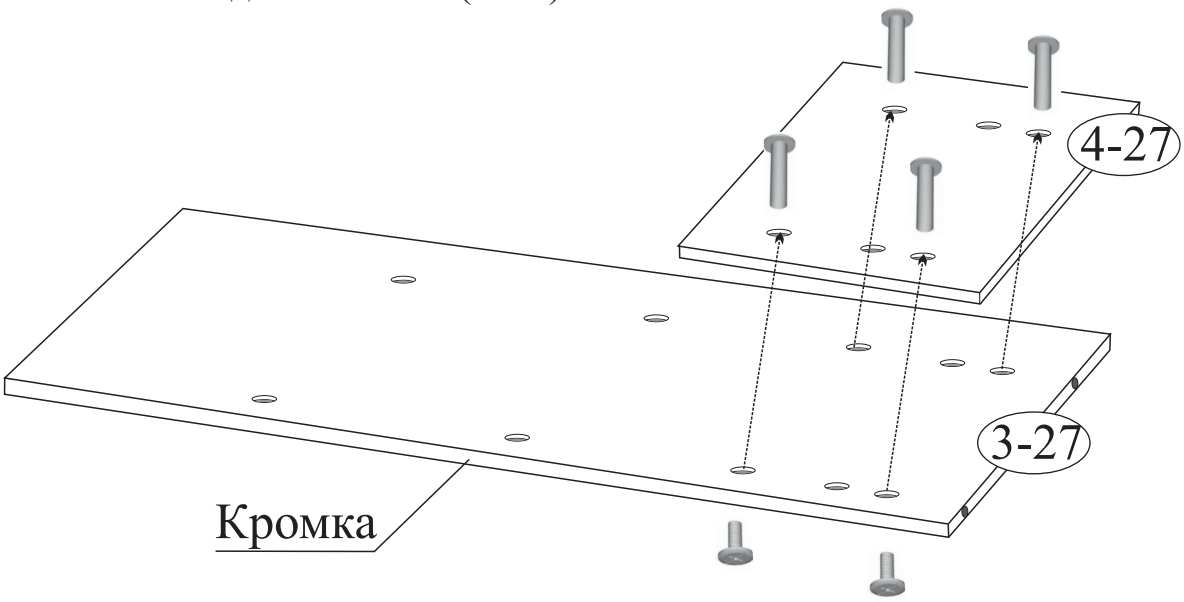

4. Аккуратно забейте футорки (К-126А) в несквозные отверстия 5 на перегородку (поз. 3-27) и фальш-перегородку (поз. 4-27) под направляющие (К-126А).
Закрепите направляющие (К-126А), установите полкодержатели (К-41).

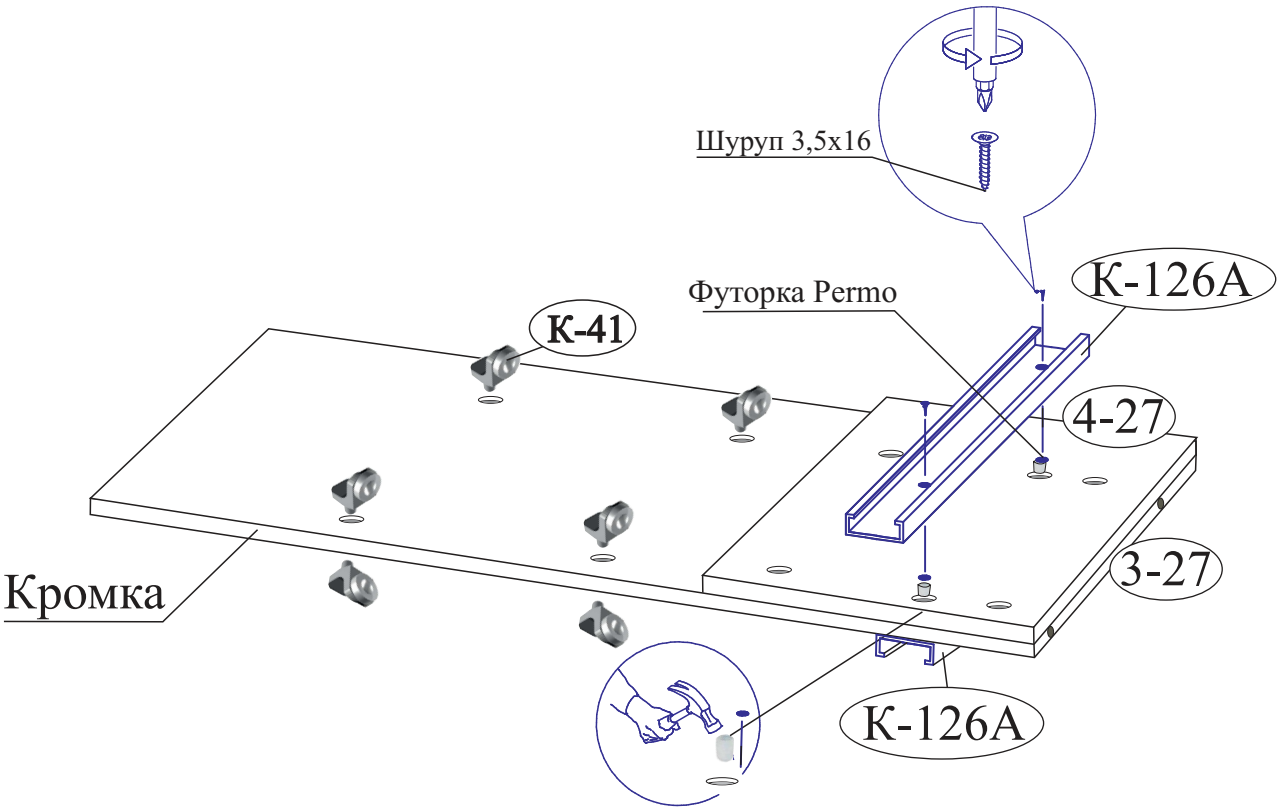

5.Установите дюбеля стяжки (К-10) на стенку горизонтальную (поз. 6-27).

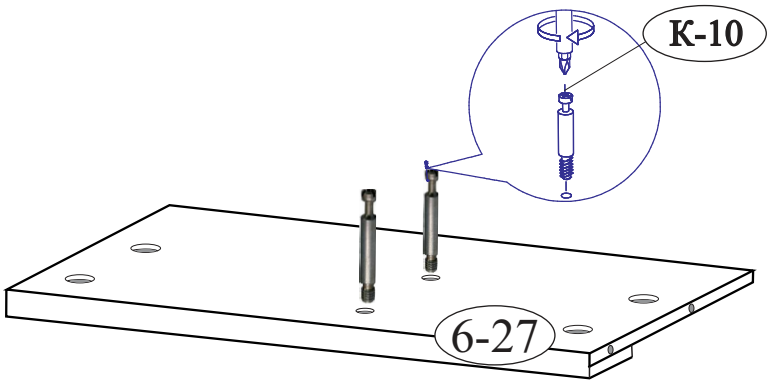

6. Соберите каркас тумбы. Соедините детали (поз.1-27, 2-27, 3-27) с колпаком верхним (поз. 5-27) и стенкой горизонтальной (поз. 6-27) при помощи стяжки (К-10).

-Закрепите планки горизонтальные (поз.8-14) к колпаку верхнему (поз. 5-27) саморезами 4х30 через сквозные отверстия, согласно схеме сборки.

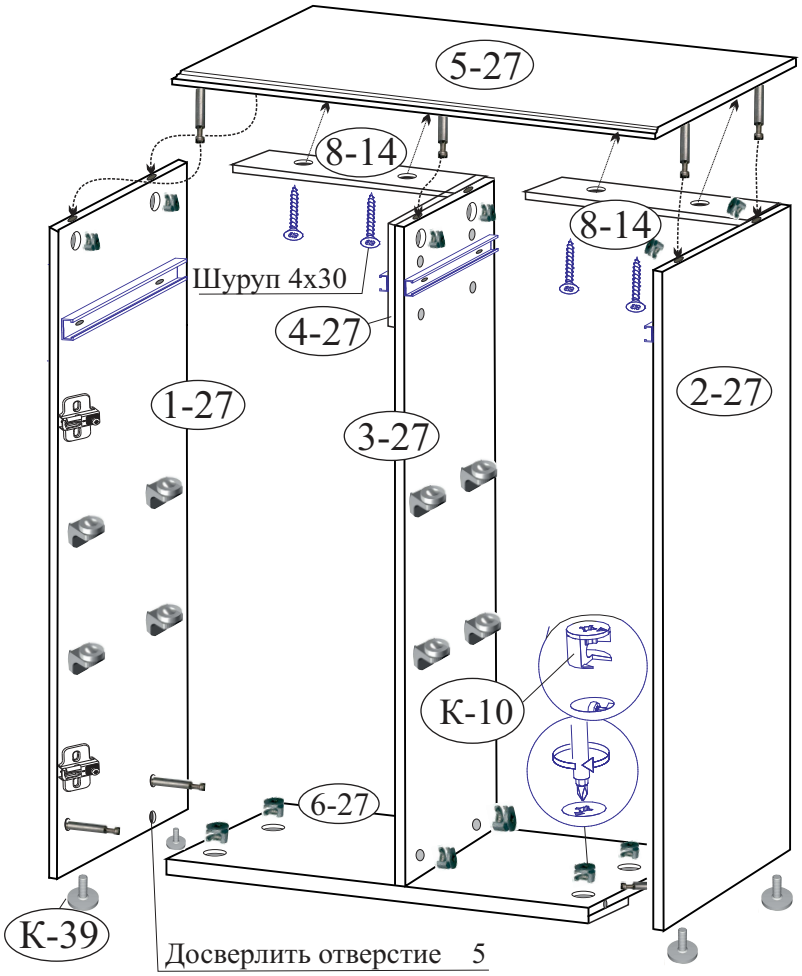

Схемы установки эксцентриковой стяжки К-10

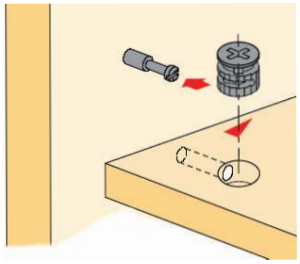

7. Установите петли (К-17) на дверь (поз. 9-27) (для выравнивания петель перпендикулярно кромки фасада необходимо использовать длинную линейку или прямую планку от жесткой упаковки (или прямую деталь каркаса), прижав плотно ее к прямым частям двух соседних петель параллельно кромки фасада).

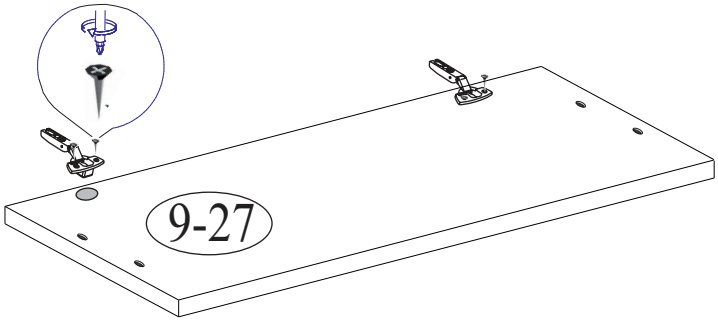

8. Выровняйте каркас тумбы (замерив проемы по диагонали), установите стенки задние (поз. 11-27) и закрепите к стенкам вертикальным, планкам горизонтальным (поз. 8-14) и стенке горизонтальной (поз. 6-27) шурупами с шайбами (К-45) с градацией 150 мм, предварительно установив планки соединительные (К-24) между ними.
Закрепите навески (К-73) к стенкам вертикальным.

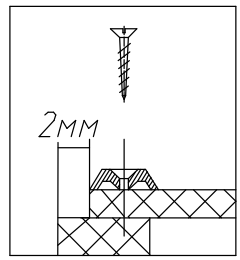

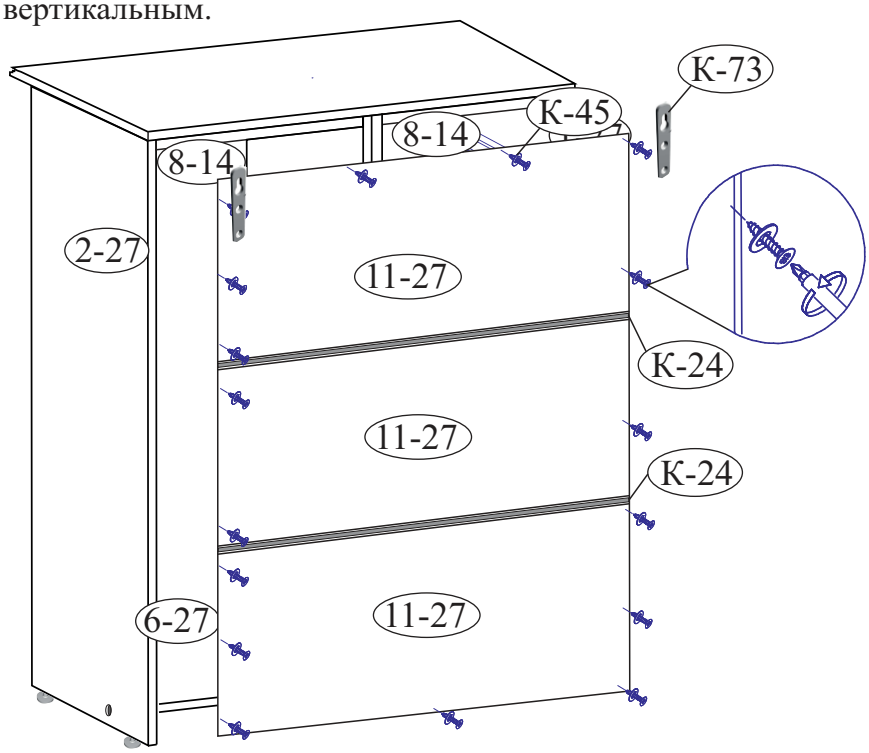

9. Установите цоколь угловой, для этого снимите защитный слой с клейкой ленты совместите нижний торец цоколя с нижней кромкой стенки вертикальной, выровняйте и прижмите переднюю часть цоколя к торцу стенки горизонтальной (поз. 6-27), дополнительно закрепите шурупом 3,5х25 через ранее досверленное отверстие.
-Установите полки (поз. 8-27, 7-27) на полкодержатели (К-41).

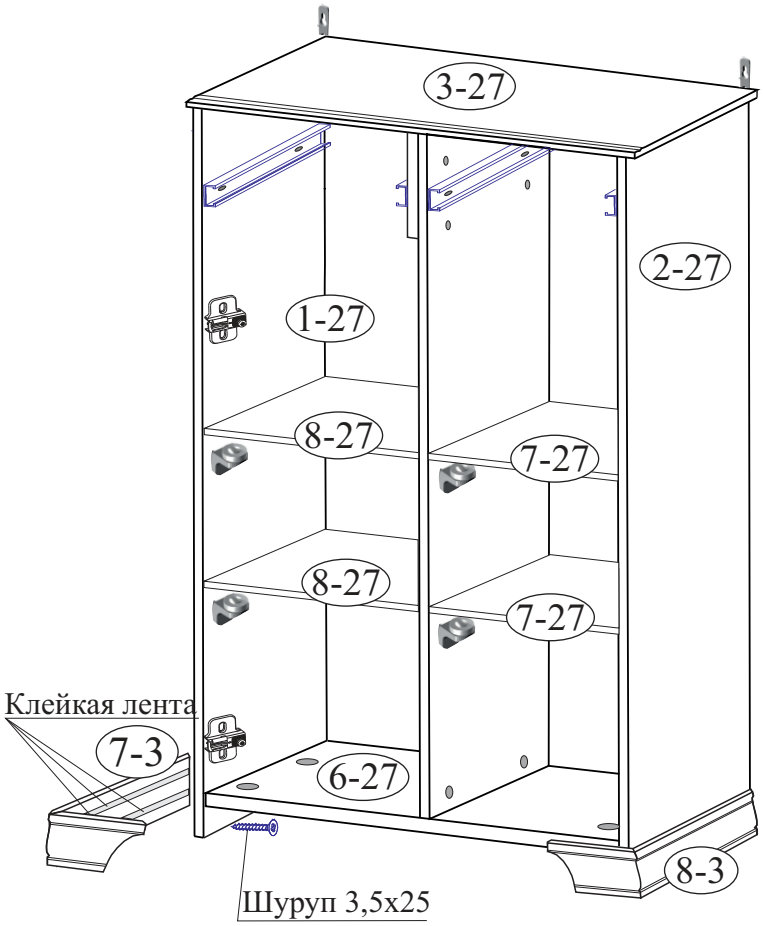

10. Соберите по схеме ящик и установите их с помощью направляющих.

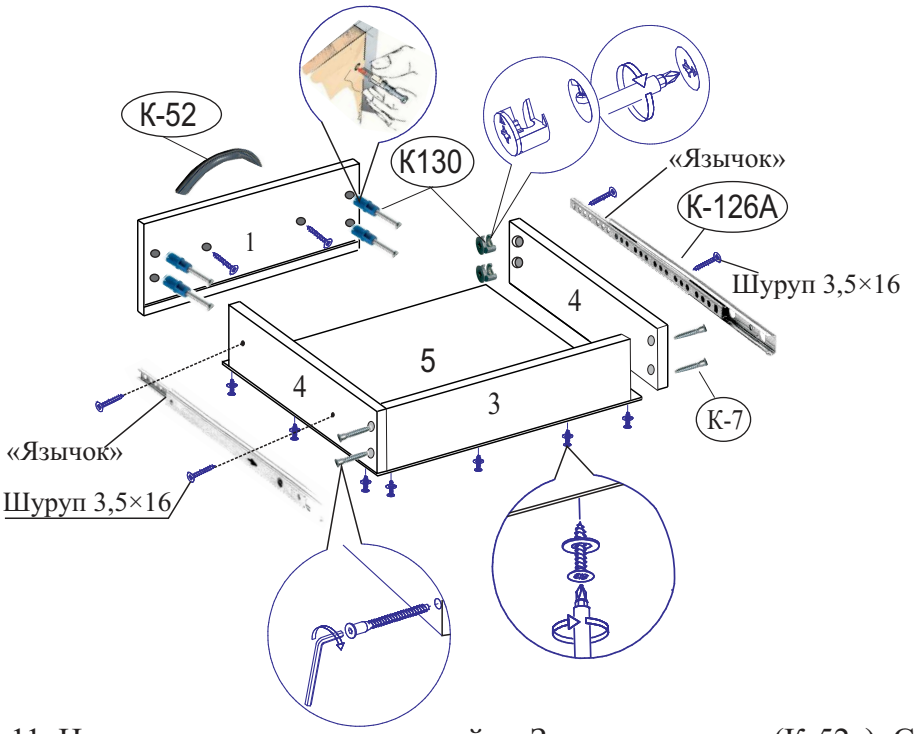

Порядок сборки ящика:

- Соедините стенки ящика (4, 4, 3) между собой на винты-конфирматы (К-7).
- Дюбель стяжки эксцентриковой (К-130) установите в отверстия на накладке, закрепить ящик при помощи эксцентрика (К-130).
- Переверните собранный ящик дном вверх, установите дно (5) в паз на накладке, закрепите к стенке ящика (3, 4) с помощью шурупов с шайбами (К-45) с градацией 100 мм.
-Закрепите ручку.
- Установите направляющие (К-126А), для этого разделите части направляющей. Выдвиньте направляющую до конца и потяните за «язычок» вверх. Закрепите одну часть направляющей к боковым стенкам (4, 4) другую к деталям изделия (см. схему сборки) шурупами (через овальные отверстия).

11. Навесьте двери и отрегулируйте. Закрепите ручки (К-52а). Совместите направляющие и задвиньте ящики.

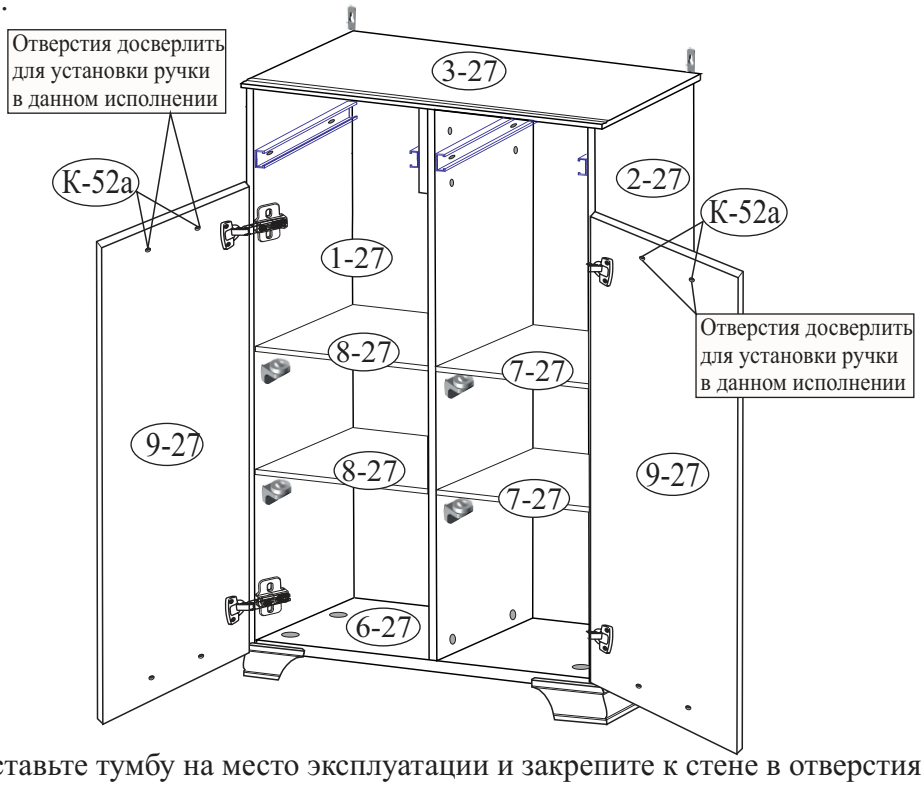

Порядок установки дверей

12. Поставьте тумбу на место эксплуатации и закрепите к стене в отверстия навесок (К-73) с помощью саморезов с дюбелем (в комплект не входит).

Внимание: если ящик не задвигается до конца, необходимо шариковые направляющие закрепить к стенке боковой ящика через овальные отверстия расположенные горизонтально (не снимая направляющих), затем отрегулировать ящик по горизонтали.

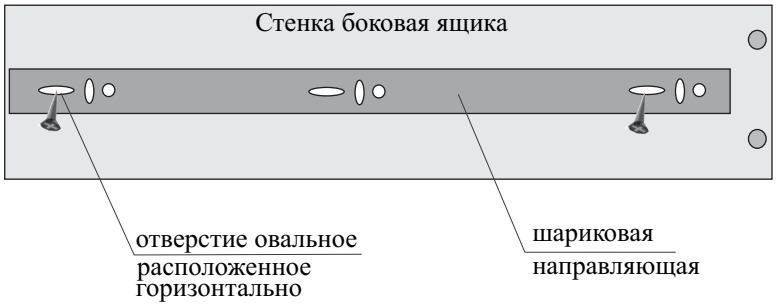

ГАРАНТИЙНЫЙ ТАЛОН

Заполняется магазином, где приобретено изделие

_____

(наименование изделия)

Дата выпуска _____

Дата продажи _____

Владелец изделия _____

(Фамилия, Имя, Отчество)

Адрес _____

_____

Наименование изделия _____

Установлен дефект _____

Исправил мастер _____

Подпись _____

“___”_____ 20 г.

ГАРАНТИИ.

24 месяца со дня приобретения при предъявлении талона по обнаруженным скрытым производственным дефектам. За механические повреждения возникшие при транспортировке, установке или эксплуатации, предприятие ответственности не несет.

Наш адрес: Россия, 426011, Удмуртская Республика, г. Ижевск, ул. 10 лет Октября, дом 32, Литер Г, офис 206 б.

Контактный телефон: 8 (3412) 90-80-34.

(линия отреза)

ПАСПОРТ.

Дата выпуска _____

ОТК _____ _____

Отметка магазина о продаже

“___”_____20 г.

Срок службы 7 лет